# Տանիքի կոնստրուկտիվ սխեմա

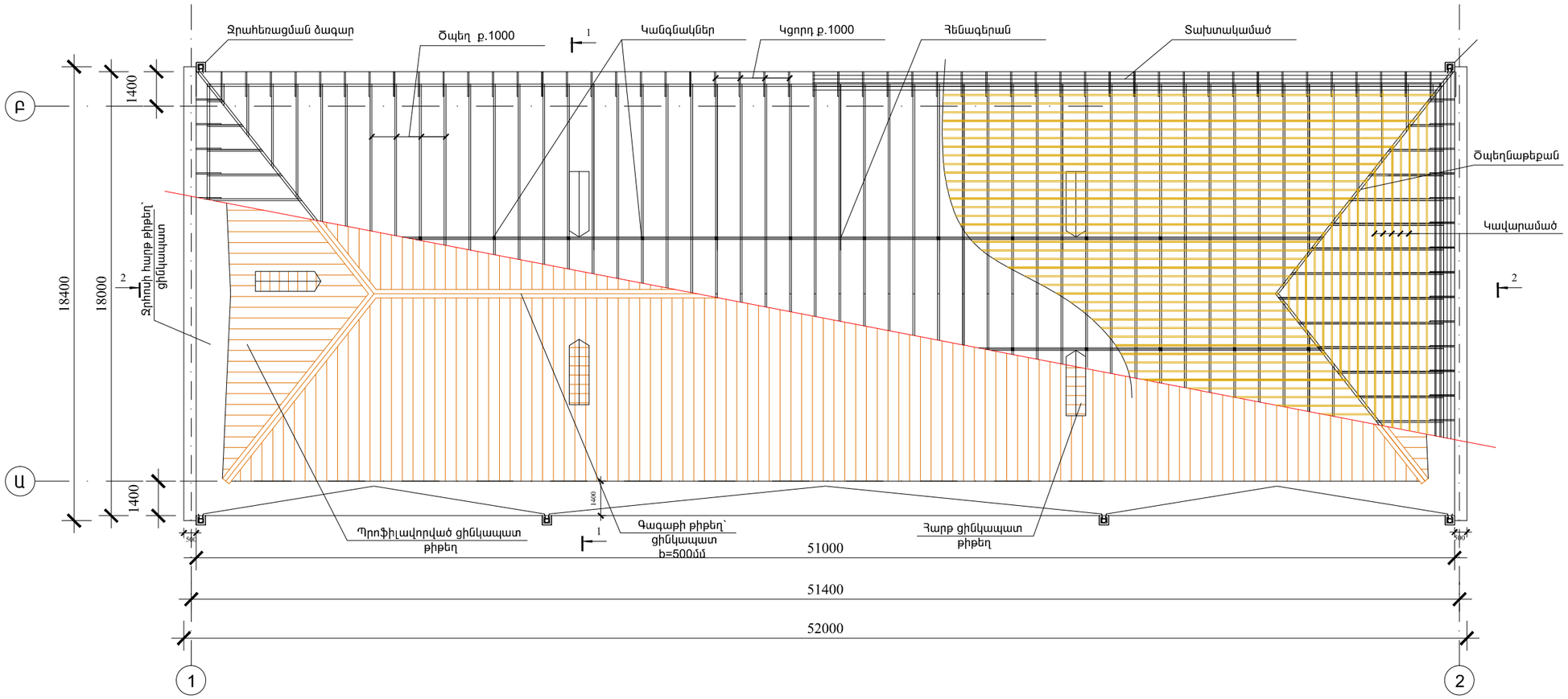


## Իրականացվող աշխատանքների ծավալաթերթ

| ՏԱՐՐ N | ՆՇԱՆԱԿՈՒՄԸ | Ծավալը |
|---|---|---|
| | | |
| 1 | Ցինկապատ մանրապրոֆիլային թիթեղից d=0.55մմ /ԿՊ-25-0.55/ | 921 (մ²) |
| 2 | Ջեղնապատուհանների պատում ցինկապատ հարթ թիթեղով d=0.55մմ | 23 (մ²) |
| 3 | Քարե պատերի պատում ցինկապատ հարթ թիթեղով d=0.55մմ | 19.8 (մ²) |
| 4 | Ջրհորդանի ցինկապատ հարթ թիթեղd=0.55, b=1.2մ | 103 (գծ.մ) |
| 5 | Ջրհավաքների ցինկապատ հարթ թիթեղ d=0.55մմ /8 հատ/ | 8 (հատ) |
| 6 | Գագաթնամասի ցինկապատ հարթ թիթեղ d=0.55մմ /L=77.6մ/ | 78.6 (մ) |
| 7 | Ջրահեռացման խողովակների ցինկապատ թիթեղից 140մմ, h=18.5մ, | 8 (հատ) |
| 8 | Տանիքի փայտյա էլեմենտների լրացում | 6.7մ³ |
| 9 | Գոյություն ունեցող տանիքի մետաղական ցանկապատը եւ հակահրդեհային աստիճանների յուղաներկում 2 շերտ | 35 (մ²) |

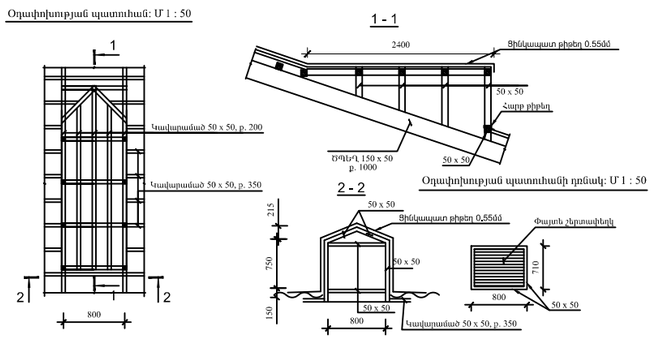


### ԾԱՆՈԹՈՒԹՅՈՒՆ

1. Փայտե կոնստրուկցաներ ընդունել «սոճի»
2. Թիթեղի քանդման աշխատանքերի ժամանակ անհրաժեշտ է նորոգել կամ փոխել վնասված փայտե էլեմնետները: Նախքան նոր թիթեղի իրականցման աշխատանքները բոլոր փայտյա էլեմենտները պետք է պատել հակաեխիչ հակահրդեհային լուծույթով:

| | | | | | | |
|---|---|---|---|---|---|---|
| | *Երևան քաղաքի Շենգավիթ վարչական շրջանի Տարոնցի փող. հ.1 բազմաբնակարան շենքի տանիքի հիմնանորոգում* | | | *ՊԱՅՄԱՆԳԻՐ 2016-1* | | |
| | | | ՃԱՐՏԱՐԱՊԵՏԱՇԻՆԱՐԱԿԱՆ ՄԱՍ | *ՓՈՒԼ* | *ԹԵՐԹ* | *ԹԵՐԹԵՐ* |
| *ՆԱԽԱԳԾԵՑ* | *Ա. ԴԱՎԹՅԱՆ* | | | *ԱՆ* | *ՃՇ-5* | *7* |
| | | | *Տանիքի կոնստրուկտիվ սխեմա* | *«ՄԵԳԱՄԵՏՐ» ՍՊԸ* | | |